Vite trapezoidale
Tr

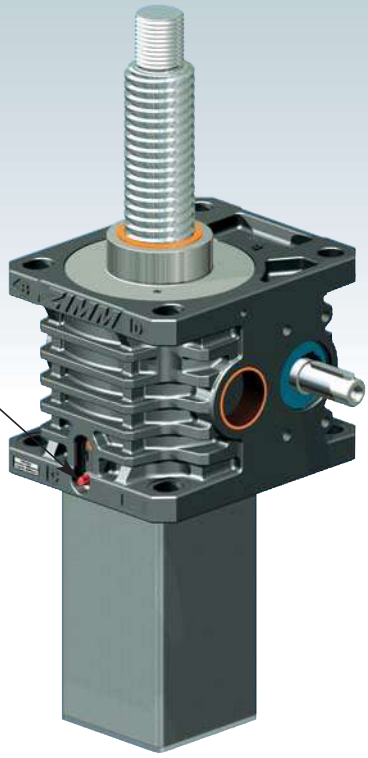

UNICO:
Lubrificazione
della vite durante
l'esercizio

Vite fissa Z-150-S 150 kN

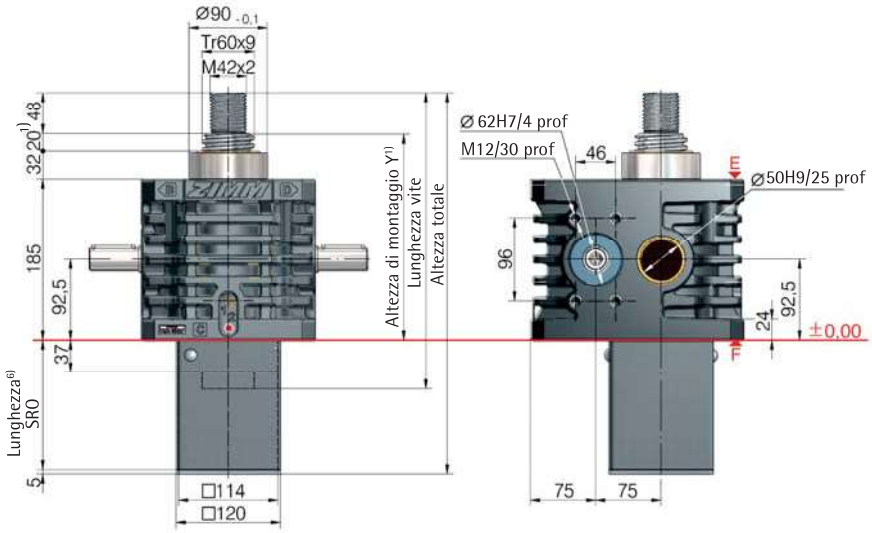

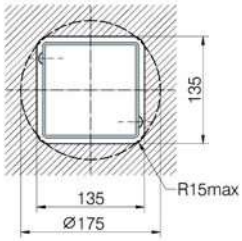

Foro per tubo di protezione SRO quadrato 135x135 oppure rotondo Ø175

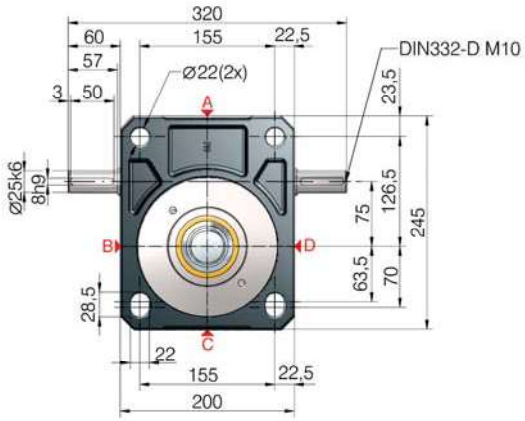

[1]Altezza di montaggio in caso di corsa 0 con vite Tr 60x9

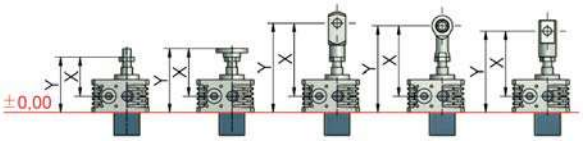

tutte le misure in mm	Estremità vite standard*	Flangia di fissaggio BF	Testa a forcella GK*	Testa a snodo sferico KGK*	Testa a supporto oscillante SLK
Soffietto FB	X/Y	X/Y	X/Y	X/Y	X/Y
senza soffietto FB	145/237	195/287	313/405	305/397	300/392
Z-150-FB-350	198/290	223/315	366/458	358/450	328/420
Z-150-FB-600	220/312	245/337	388/480	380/472	350/442
Z-150-FB-1000	278/370	303/395	446/538	438/530	408/500
Z-150-FB-1500	328/420	353/445	496/588	488/580	458/550

*con anello di fissaggio Z-150-FBR

[6]Lunghezza del tubo di protezione SRO con vite Tr 60x9

Senza protezione anti-rotazione/svitamento	Protezione anti-rotazione/svitamento	Protezione anti-svitamento con set finecorsa ES
87+corsa	117+corsa	149+corsa

Trasmissione standard

Tipo	Tipologia	Velocità	Vite standard[2]	i	Corsa per giro dell'albero di comando[5]
Z-150-SN	Vite	Normale	Tr 60x9	9:1	1,00 mm
Z-150-SL	fissa	Lento		36:1	0,25 mm
Z-150-RN	Vite	Normale	Tr 60x9	9:1	1,00 mm
Z-150-RL	rotante	Lento		36:1	0,25 mm

Fissaggio martinetto

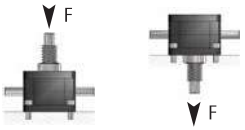

Carico nominale statico totale

Carico max.: vedere capitolo 8

Diagramma termico di esercizio, versione S + R

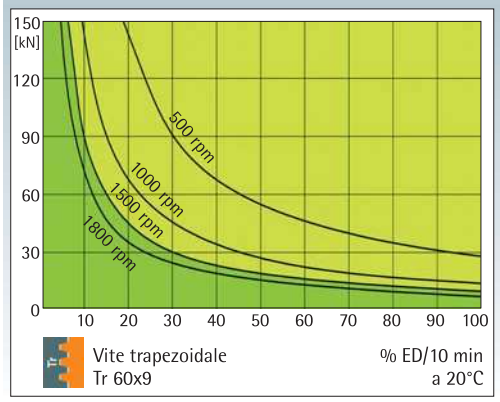

Diagramma termico di esercizio, versione S + R è a scopo orientativo in condizioni di lavoro standard (temperatura ambiente ecc.) e manutenzione corretta (lubrificazione ecc.).
Le coppie massime di inserimento per una durata utile ottimale si trovano sul lato destro (1500 rpm)

KGT:
% ED
2x fino a
4x maggiore

ZIMM®
© by ZIMM Austria 2015

Vite trapezoidale
Tr

Vite rotante Z-150-R 150 kN

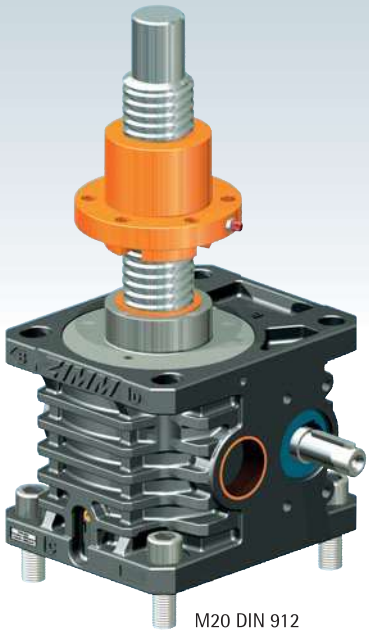

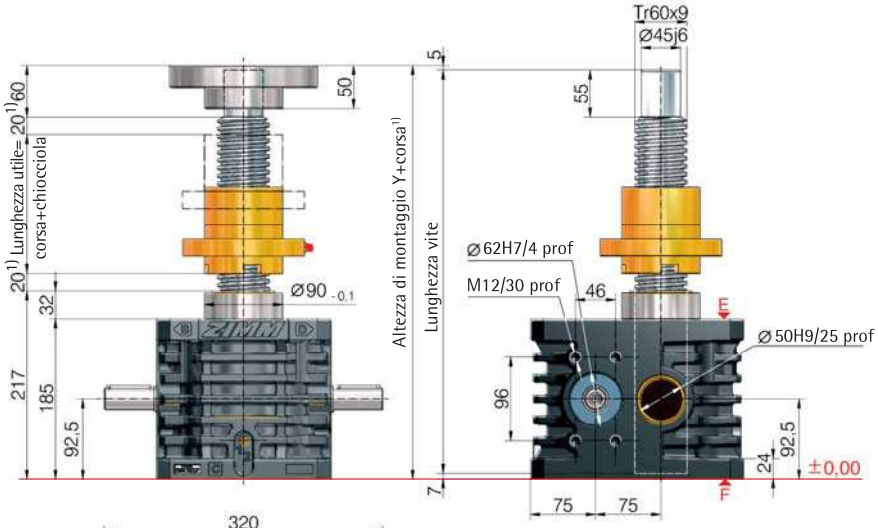

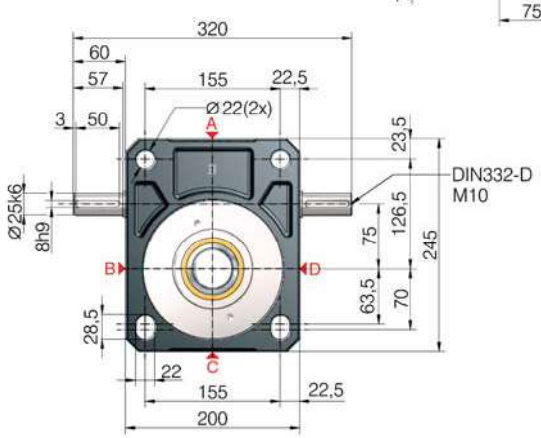

150 kN

[1]Altezza di montaggio in caso di corsa 0 con vite Tr 60x9

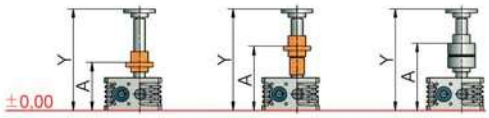

tutte le misure in mm	Chiocciola Duplex DM	Chiocciola Duplex DM con SIFA	Chiocciola auto-allineante PM
Soffietto FB	Y/A	Y/A	Y/A
senza soffietto FB	432/277	528/373	527/402
2x Z-150-FB-300	480/305	571/396	575/430
2x Z-150-FB-600	524/327	615/418	619/452
2x Z-150-FB-1000	640/385	731/476	735/510
2x Z-150-FB-1500	740/435	831/526	835/560

Per la determinazione dettagliata delle lunghezze consultare il Capitolo 8

Dati tecnici serie Z-150-S / Z-150-R

Carico statico max. in pressione / trazione	- 150 kN (15 t)
Carico dinamico max. in pressione / trazione	- vedere diagramma di esercizio
velocità nominale	- 1500 rpm
max. numero di giri albero di comando	- 1800 rpm
Dimensione vite standard	- Tr 60x9[2]
demoltiplicazione	- 9:1 (N) / 36:1 (L)
Materiale cassa	- GGG-50, trattamento anticorrosione
Vite senza fine	- acciaio, temprato, rettificato
Peso martinetto	- 42 kg
Peso vite/m	- 19 kg
Lubrificazione martinetto	- grasso fluido sintetico
lubrificazione vite	- grasso
Temperatura di esercizio martinetto	- max. 60°C, superiore su richiesta
Momento d'inerzia	- N: 22,47 kg cm² / L: 7,96 kg cm²
Coppia ingresso (a 1500 rpm)	- max. 75,1 Nm (N) / max. 20,7 Nm (L)
Coppia passante di inserimento	- max. 540 Nm

Coppia motrice M_G (Nm)	- F (kN) x 0,75[3)5)] + M_L (N-normale)
	- F (kN) x 0,25[3)5)] + M_L (L-lento)
Coppia accelerante media	- Coppia motrice M_G x 1,5
Coppia a vuoto [4)] M_L (Nm)	- 1,90 (N-normale) / 1,20 (L-lento)

Tra martinetto e chiocciola oppure tra chiocciola ed estremità del filetto prevedere una distanza di sicurezza di minimo 20 mm!
La check-list si trova nel Capitolo 7.

Informazioni importanti
1) - in caso di soffietto o molla a spirale allungamento vite: vedere Tabella o Capitolo 8
2) - Tr 60x9 è il modello base, sono disponibili anche le versioni: a due principi, INOX, vite sinistrorsa, vite maggiorata Tr 80x16 (soltanto per versione R)
3) - Il fattore include il rendimento, la trasmissione e il 30% di sicurezza
4) - a 20°C, quando è nuovo può essere maggiore
5) - con passo della vite di 9 mm

© by ZIMM Austria 2015