Vite a ricircolo disfere KGT

UNICO:
Lubrificazione della vite a ricircolo di sfere nella versione S:

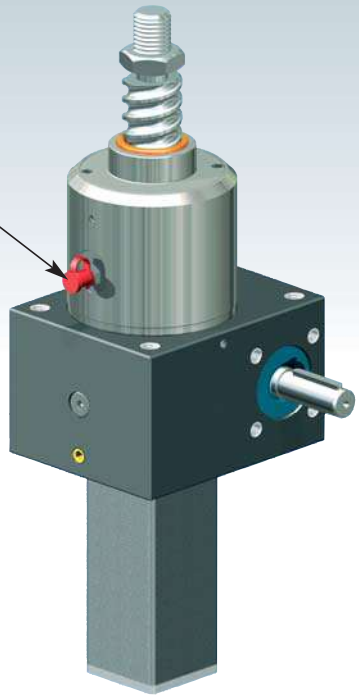

Vite fissa KGT-S da GSZ-5 a GSZ-100

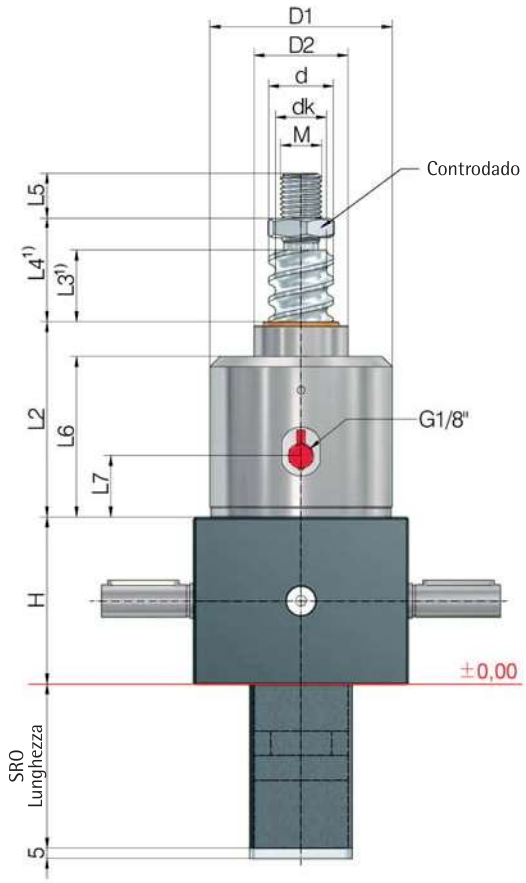

- Ulteriori informazioni tecniche: Pagina 71
- Tutte le altre quote sono indicate nelle pagine dedicate ai rispettivi martinetti
- Per gli accessori consultare il Capitolo 4
- Ci riserviamo il diritto di modificare sia illustrazioni che quote in mm

Esempio d'ordine:

GSZ-100-SN-KGT 50x20, C = 112,4 kN

carico dinamico in trazione C

Martinetto	Vite KGT	Corsa per rotazione dell'azionamento [mm]		Valore di carico KGT [kN]		Dimensioni [mm]												Gioco assiale max[5] [mm]
	ØxP	SN	SL	din. C[2]	stat. $C_0=C_{0a}$	H	d	d_K	D_1	D_2	L_2	L_3[1]	L_4[1]	L_5	L_6	L_7	M	
GSZ-5	16x5	1,25	0,31	9,3	13,1	62	15,5	12,9	59	29	66	15	25	19	54	23	M12	0,08
	16x10	2,50	0,63	15,4	26,5	62	15,4	13,0	59	29	66	25	35	19	54	23	M12	0,08
GSZ-10	25x5	1,25	0,31	12,3	22,5	74	24,5	21,9	69	39	85	15	27	20	69	21	M14	0,08
	25x10	2,50	0,63	13,2	25,3	74	24,5	21,9	69	39	85	25	37	20	69	21	M14	0,08
	25x25	6,25	1,56	16,7	32,2	74	24,5	22,0	69	39	85	60	72	20	69	21	M14	0,08
	25x50	12,50	3,13	15,4	31,7	74	24,1	21,5	69	39	85	125	137	20	69	21	M14	0,15
GSZ-25	32x5	0,83	0,21	21,5	49,3	82	31,5	28,9	89	46	99	15	31	22	82	33	M20	0,08
	32x10	1,67	0,42	33,4	54,5	82	32,7	27,3	89	46	99	20	36	22	82	33	M20	0,08
	32x20	3,33	0,83	29,7	59,8	82	31,7	27,9	89	46	99	35	51	22	82	33	M20	0,08
	32x40	6,67	1,67	14,9	32,4	82	30,9	28,3	89	46	99	70	86	22	82	33	M20	0,08
GSZ-50	40x5	0,71	0,18	23,8	63,1	116	39,5	36,9	125	60	93	15	39	29	74	17	M30	0,08
	40x10	1,43	0,36	38	69,1	116	39,5	34,1	125	60	93	15	39	29	74	17	M30	0,08
	40x20	2,86	0,72	33,3	76,1	116	39,7	35,9	125	60	93	30	54	29	74	17	M30	0,08
	40x40	5,71	1,43	35	101,9	116	38,9	36,3	125	60	93	60	84	29	74	17	M30	0,08
GSZ-100	50x10	1,11	0,28	68,7	155,8	160	49,5	44,1	148	85	112	20	48	48	82	19	M36	0,08
	50x20	2,22	0,56	60	136,3	160	49,5	44,1	148	85	112	40	68	48	82	19	M36	0,08
	50x10	1,11	0,28	112,1	338,5	160	50	43,6	148	85	148	20	48	48	118	19	M36	0,03
	50x20	2,22	0,56	112,4	214,7	160	50	41,1	148	85	148	40	68	48	118	19	M36	0,03
	50x40	4,44	1,11	84,7	143,1	160	50	41,1	148	85	148	80	108	48	118	19	M36	0,03

[1] Le dimensioni L_3 e L_4 possono essere ridotte a propria discrezione in presenza di dispositivo di comando e trasmissione corrispondenti.
In caso di soffietto oppure molla a spirale può essere necessario un allungamento.

[2] Valore di carico dinamico secondo DIN 69051 Parte 4 Edizione 1989.
[5] Gioco ridotto 0,02 mm disponibile su richiesta.

ZIMM®
© by ZIMM Austria 2015

Vite a ricircolo disfere KGT

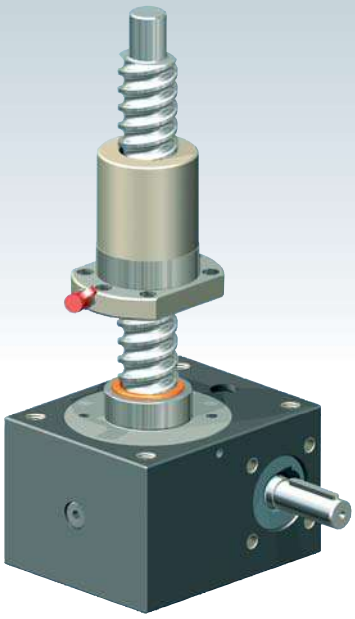

Vite rotante KGT-R da GSZ-2 a GSZ-100

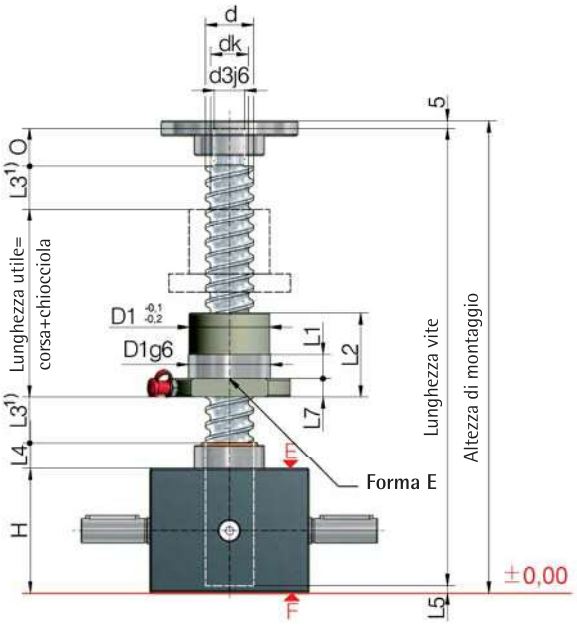

Posizione di montaggio della chiocciola flangiata:
G = flangia lato martinetto (come illustrato)
S = flangia lato vite

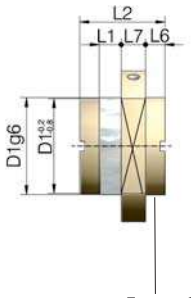

Forma S

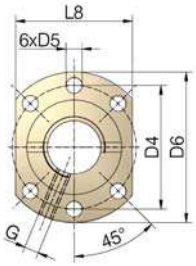

Schema di foratura 1 ai sensi DIN 69051

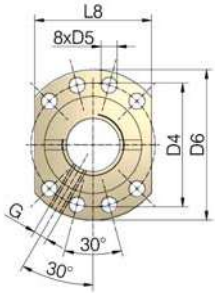

Schema di foratura 2 secondo DIN 69051

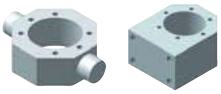

Adattatore per KGT
Scheda degli ingombri su richiesta

Con la versione rotante si può utilizzare anche una "vite maggiorata" (ad es. Z-10-RN con vite 32x10)

Esempio d'ordine:

GSZ-100-RN-KGT 50x20, C = 112,4 kN - G

carico dinamico in trazione C
Flangia della chiocciola
G: Flangia lato martinetto
S: Flangia lato vite

Martinetto	Vite KGT ØxP	Corsa per rotazione dell'azionamento [mm] RN	RL	Valore di carico KGT [kN] din. C²)	stat. $C_0=C_{0a}$	Chiocciola Forma	Schema di foratura	Dimensioni [mm] d	d_K	d_3	O	H	D_1	D_4	D_5	D_6	L_1	L_2	$L_3$¹)	L_4	L_5	L_6	L_7	L_8	Foro ingrassatore G	Gioco assiale max⁵) [mm]
GSZ-2	16x5	1,25	0,31	9,3	13,1	E	1	15,5	12,9	10	12	50	28	38	5,5	48	10	42	15	11	3	-	10	40	M6	0,08
	16x10	2,50	0,63	15,4	26,5	E	1	15,4	13,0	10	12	50	28	38	5,5	48	10	55	25	11	3	-	10	40	M6	0,08
GSZ-5	16x5	1,25	0,31	9,3	13,1	E	1	15,5	12,9	12	15	62	28	38	5,5	48	10	42	15	12	8	-	10	40	M6	0,08
	16x10	2,50	0,63	15,4	26,5	E	1	15,4	13,0	12	15	62	28	38	5,5	48	10	55	25	12	8	-	10	40	M6	0,08
GSZ-10	25x5	1,25	0,31	12,3	22,5	E	1	24,5	21,9	15	20	74	40	51	6,6	62	10	42	15	16	8	-	10	48	M6	0,08
	25x10	2,50	0,63	13,2	25,3	E	1	24,5	21,9	15	20	74	40	51	6,6	62	16	55	25	16	8	-	10	48	M6	0,08
	25x25³)	6,25	1,56	16,7	32,2	S	1	24,5	22,0	15	20	74	40	51	6,6	62	9	35	60	16	8	8	10	-³)	M6	0,08
	25x50	12,50	3,14	15,4	31,7	S	1	24,1	21,5	15	20	74	40	51	6,6	62	10	58	125	16	8	10	10	48	M6	0,15
GSZ-25	32x5	0,83	0,21	21,5	49,3	E	1	31,5	28,9	20	25	82	50	65	9,0	80	10	55	15	17	5	-	12	62	M6	0,08
	32x10	1,67	0,42	33,4	54,5	E	1	32,7	27,3	20	25	82	53⁶)	65	9,0	80	16	69	20	17	5	-	12	62	M8x1	0,08
	32x20	3,33	0,83	29,7	59,8	E	1	31,7	27,9	20	25	82	53⁶)	65	9,0	80	16	80	35	17	5	-	12	62	M6	0,08
	32x40³)	6,67	1,67	14,9	32,4	S	N⁴)	30,9	28,3	20	25	82	53⁶)	68⁶)	7,0⁶)	80	14	45	70	17	5	7,5	16	-³)	M6	0,08
GSZ-50	40x5	0,71	0,18	23,8	63,1	E	2	39,5	36,9	25	30	116	63	78	9	93	10	57	15	19	7	-	14	70	M6	0,08
	40x10	1,43	0,36	38	69,1	E	2	39,5	34,1	25	30	116	63	78	9	93	16	71	15	19	7	-	14	70	M8x1	0,08
	40x20	2,86	0,72	33,3	76,1	E	2	39,7	35,9	25	30	116	63	78	9	93	16	80	30	19	7	-	14	70	M8x1	0,08
	40x40	5,71	1,43	35	101,9	S	2	38,9	36,3	25	30	116	63	78	9	93	16	85	60	19	7	7,5	14	-³)	M8x1	0,08
GSZ-100	50x10	1,11	0,28	68,7	155,8	E	2	49,5	44,1	40	45	160	75	93	11	110	16	95	20	30	8	-	16	85	M8x1	0,08
	50x20	2,22	0,56	60	136,3	E	2	49,5	44,1	40	45	160	85⁶)	103⁶)	11	125⁶)	22	95	40	30	8	-	18	95	M8x1	0,08
	50x10	1,11	0,28	112,1	338,5	E	2	50	43,6	40	45	160	75	93	11	110	16	107	20	30	8	-	16	85	M8x1	0,03
	50x20	2,22	0,56	112,4	214,7	E	2	50	41,1	40	45	160	85⁶)	103⁶)	11	120⁶)	16	125	40	30	8	-	16	95	M8x1	0,03
	50x40	4,44	1,11	84,7	143,1	E	2	50	41,1	40	45	160	85⁶)	103⁶)	11	120⁶)	16	125	80	30	8	-	16	95	M8x1	0,03
	50x50⁴)	5,56	1,39	84,7	143,1	E	2	50	41,1	40	45	160	85⁶)	103⁶	11	120⁶)	16	145	100	30	8	-	16	95	M8x1	0,03

¹) Con soffietto o molla a spirale può essere necessario un allungamento.
²) Valore di carico dinamico secondo DIN 69051 Parte 4 Edizione 1989.
³) Flangia rotonda.
⁴) Nessun modello preferenziale.
⁵) Gioco ridotto 0,02 mm disponibile su richiesta.
⁶) Non ai sensi DIN 69051.