# Rinvii angolari 5 ÷ 150

**KSZ-H** | T + L coppie coniche

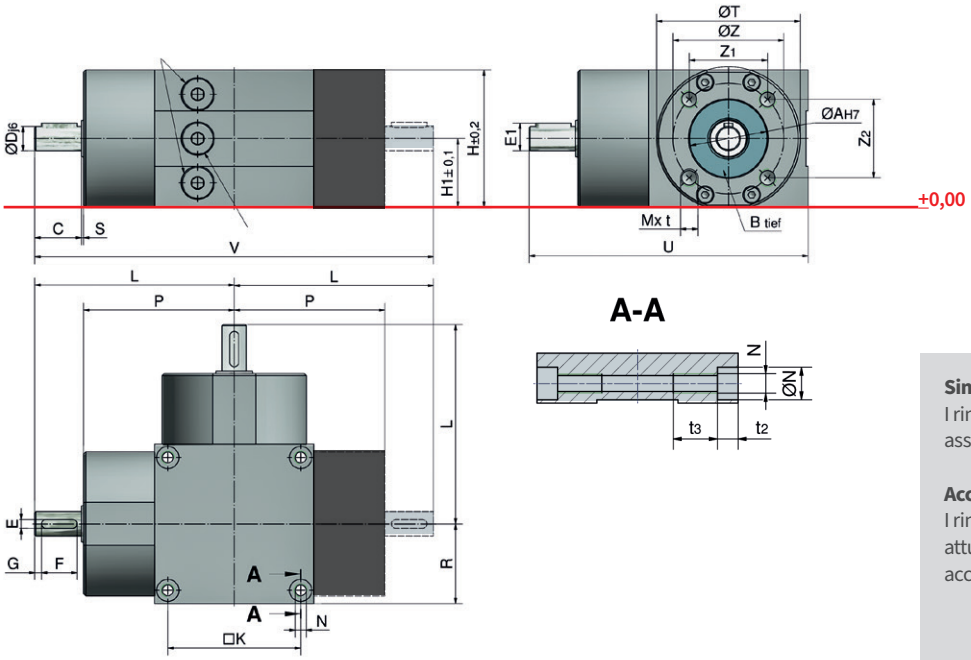


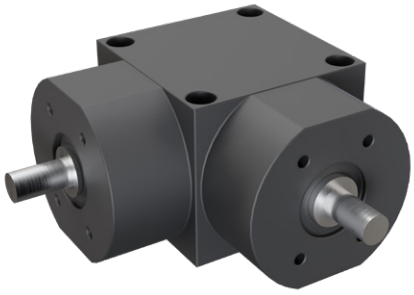

**Simmetrici**
I rinvii angolari KSZ-H possono essere ruotati sul proprio asse in tutte le direzioni e anche accoppiati tra loro.

**Accoppiamento coi motori**
I rinvii angolari hanno la medesima altezza d'asse dei attuatori e montano le stesse flange standard di accoppiamento dei motori IEC.

## Dimensioni

| n° ord. | ØAH7 | B | C | Dj6 | Eh9 | E1 | F | G | H | H1 | □K | L | M | t | N | ØN | t2 | t3 | P | R | S | ØT | U | V | ØZ | Z1 | Z2 |
|---|---|---|---|---|---|---|---|---|---|---|---|---|---|---|---|---|---|---|---|---|---|---|---|---|---|---|---|
| KSZ-H-25-L/T | 42 | 3 | 27 | 16 | 5 | 18 | 22 | 3 | 82 | 41 | 78 | 117 | M10 | 15 | M8 | 11 | 8,2 | 25 | 88,5 | 47,5 | 1,5 | 91[1] | 164,5 | 234 | 71,7 | 62 | 36 |
| KSZ-H-35-L/T | 52 | 4 | 34 | 19 | 6 | 21,5 | 28 | 3 | 100 | 50 | 98 | 150 | M10 | 20 | M10 | 15 | 10,2 | 30 | 114 | 60 | 2 | 102[2] | 210 | 300 | 86 | 70 | 50 |
| KSZ-H-50-L/T | 52 | 4 | 39 | 20 | 6 | 22,5 | 32 | 3 | 116 | 58 | 110 | 165 | M10 | 20 | M12 | 20 | 12,6 | 30 | 124 | 67,5 | 2 | 126[3] | 232,5 | 330 | 86 | 50 | 70 |
| KSZ-H-100-L/T | 62 | 4 | 45 | 32 | 10 | 35 | 40 | 3 | 160 | 80 | 154 | 235 | M12 | 22 | M12 | 20 | 12,6 | 35 | 188 | 94 | 2 | 170[4] | 329 | 470 | 106,5 | 46 | 96 |
| KSZ-H-150-L/T | 62 | 5 | 53 | 38 | 10 | 41 | 50 | 1,5 | 185 | 92,5 | 180 | 275 | M12 | 22 | M16 | 26 | 15,1 | 40 | 220 | 110 | 2 | 188[5] | 385 | 550 | 106,5 | 46 | 96 |

*Materiale: EN-GJL-200 (GGL-20), con trattamento anticorrosione,*
*perno: acciaio inossidabile, ermetici tramite O Ring*

*ØT Lato smussato 1) 80 mm 2) 99 mm 3) 115 mm 4) 159 mm 5) 184 mm*

## Medesima altezza d'asse – non servono spessori aggiuntivi

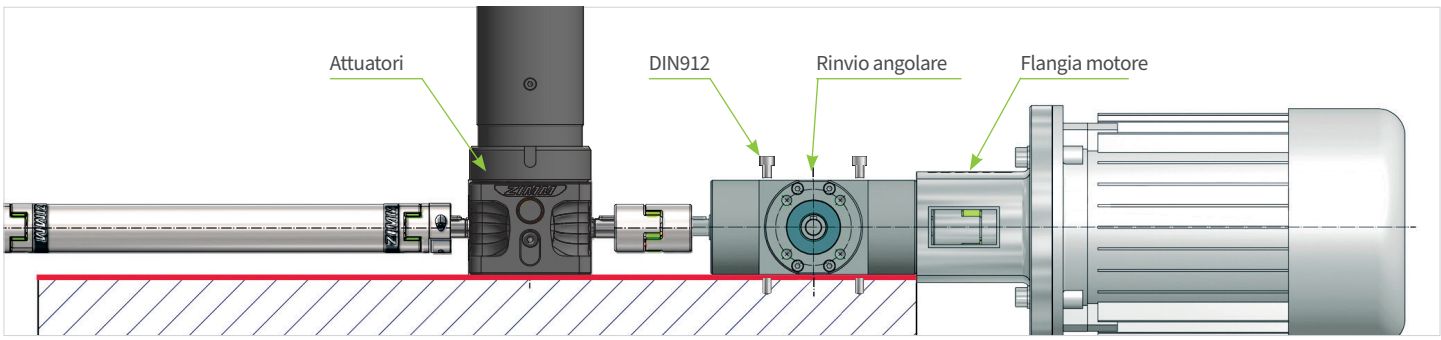


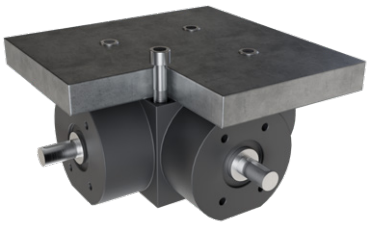

**Grande duttilità d'installazione**
Vi sono fori passanti e fori filettati anche secondo DIN 912, che permettono il montaggio sia dalla parte superiore che inferiore.

**Dimensioni identiche ai attuatori**
I rinvii angolari KSZ-H di ZIMM, hanno la stessa altezza d'asse dei attuatori. Non servono spessori aggiuntivi!

Qualora sia necessario utilizzare un rinvio angolare di taglia maggiore, è necessario prevedere di compensare la diversa altezza d'asse.

# Dati tecnici

## Caratteristiche qualitative e costruttive della serie KSZ-H

La serie di rinvii angolari KSZ-H si caratterizza per l'alta precisione e coppie elevate, nonché un trattamento superficiale bicomponente di alta qualità, che li preserva dalla corrosione.

- + Versione a gioco ridotto
- + Funzionamento silenzioso
- + Elevata trasmissione di coppia in proporzione alle dimensioni costruttive
- + Cuscinetti a rulli conici
- + Tenuta ermetica con O-Ring
- + Lubrificato a vita con olio

## Dati tecnici

**Materiale cassa:** EN-GJL-200 (GGL 20), trattamento anticorrosione
**Ingranaggi conici :** a profilo elicoidale
**Montaggio/ Dimensioni:** Svariate possibilità di montaggio in quanto simmetrici e con fori sia passanti che filettati. Stessa altezza d'asse dei attuatori.
**Fattore d'utilizzo:** Max. 40% a 1500 $min^{-1}$
**Rapporto di trasmissione:** 1:1, 2:1, 3:1
**Temperatura d'esercizio:** -10C a +90C

## Nota sul senso di rotazione in funzione della disposizione del rinvio

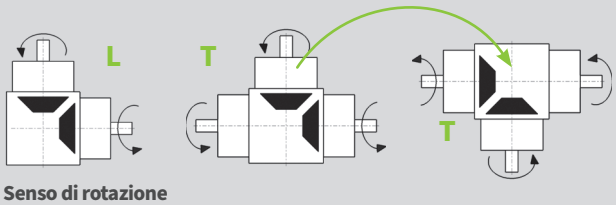


**Senso di rotazione**
Per cambiare il senso di rotazione, i rinvii angolari possono essere ruotati di 180°.
Poiché gli ingranaggi sono simmetrici, può essere ruotato sia sull'asse Z che sull'asse Y.

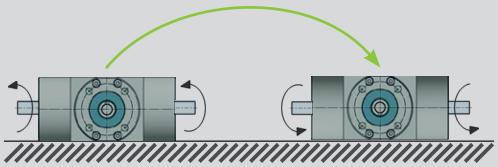

**Quando si ruota intorno all'asse Y di 180°, il senso di rotazione cambia.**

## Dati tecnici

| Rinvio angolare | i | Coppia ammissibile Nm secondo la velocitàmin-1 | | | | | Momento d'inerzia kg cm2 | | F Radiale | Peso kg | |
|---|---|---|---|---|---|---|---|---|---|---|---|
| | | 100 | 500 | 1000 | 1500 | 3000 | L | T | N | L | T |
| KSZ-H-25-L/T | 1:1 | 72 | 71 | 60 | 52,5 | 42 | 3,38 | 4,215 | 300 | 7,2 | 9,1 |
| | 2:1 | 41 | 40 | 40 | 40 | 38 | 3,38 | 4,215 | 300 | 7,2 | 9,1 |
| | 3:1 | 34 | 34 | 33,5 | 33,5 | 33 | 3,38 | 4,215 | 300 | 7,2 | 9,1 |
| KSZ-H-35-L/T | 1:1 | 162 | 160 | 155 | 135 | 110 | 11,055 | 14,055 | 550 | 10,6 | 14,1 |
| | 2:1 | 78 | 77 | 76 | 74 | 70 | 11,055 | 14,055 | 550 | 10,6 | 14,1 |
| | 3:1 | 51 | 51 | 50,5 | 50 | 49 | 11,055 | 14,055 | 550 | 10,6 | 14,1 |
| KSZ-H-50-L/T | 1:1 | 162 | 160 | 158 | 155 | 125 | 11,586 | 16,269 | 1100 | 17 | 21,4 |
| | 2:1 | 145 | 144 | 143 | 141 | 115 | 11,586 | 16,269 | 1100 | 17 | 21,4 |
| | 3:1 | 100 | 100 | 99 | 98 | 93 | 11,586 | 16,269 | 1100 | 17 | 21,4 |
| KSZ-H-100-L/T | 1:1 | 507 | 466 | 455,5 | 450,5 | 370 | 107,8 | 126,074 | 1600 | 54 | 70,6 |
| | 2:1 | 410 | 410 | 400 | 400 | 320 | 107,8 | 126,074 | 1600 | 54 | 70,6 |
| | 3:1 | 315 | 315 | 313 | 311 | 305 | 107,8 | 126,074 | 1600 | 54 | 70,6 |
| KSZ-H-150-L/T | 1:1 | 781 | 719,4 | 703,6 | 680 | 540 | 206,407 | 236,908 | 2500 | 82,1 | 103 |
| | 2:1 | 675 | 670 | 664 | 657 | 555 | 206,407 | 236,908 | 2500 | 82,1 | 103 |
| | 3:1 | 500 | 497 | 494 | 490 | 435 | 206,407 | 236,908 | 2500 | 82,1 | 103 |

**Esempio d'ordine:** **KSZ-H-50-T-1:1**

Rinvio angolare
Taglia
Disposizione alberi T o L
Rapporto di trasmissione